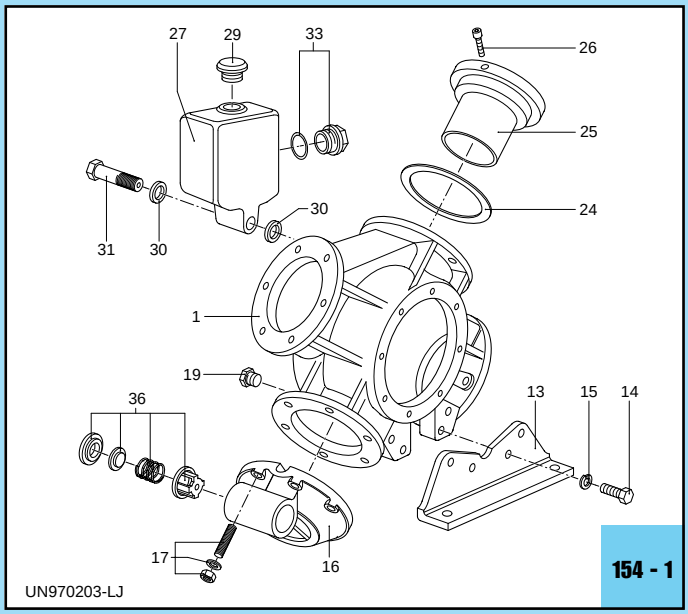
27
29
33
26
25
24
30
31
30
1
19
36
13
15
14
17
16
UN970203-LJ
154 - 1

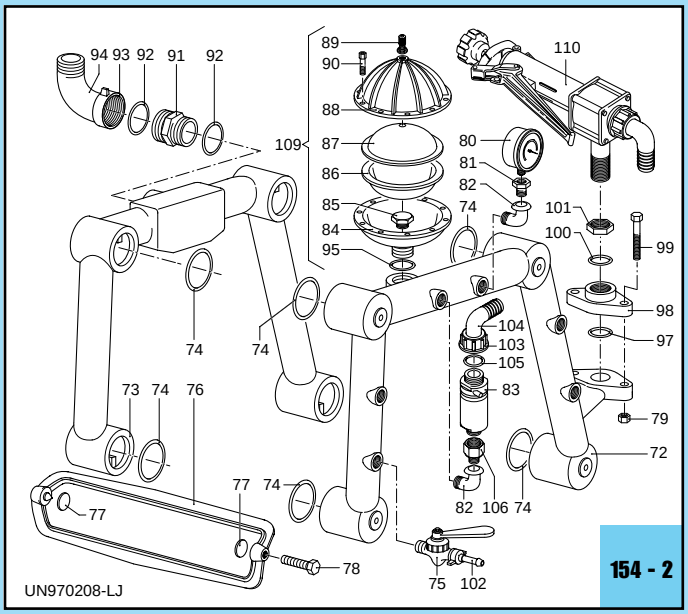
94 93 92 91 92
89
90
88
87
86
85
84
95
109
110
80
81
82
74
101
100
99
98
97
104
103
105
83
79
72
82 106 74
75 102
78
77
74
74
73 74 76
77 74
UN970208-LJ
154 - 2

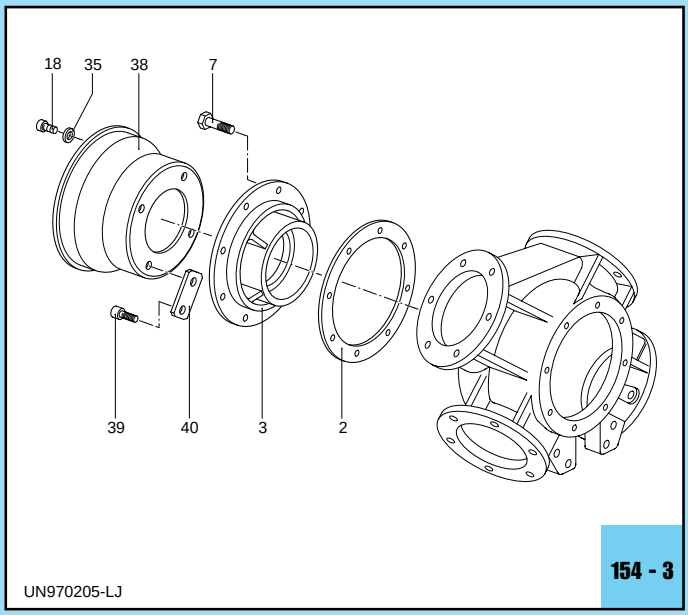
18 35 38 7
39 40 3 2
UN970205-LJ
154 - 3

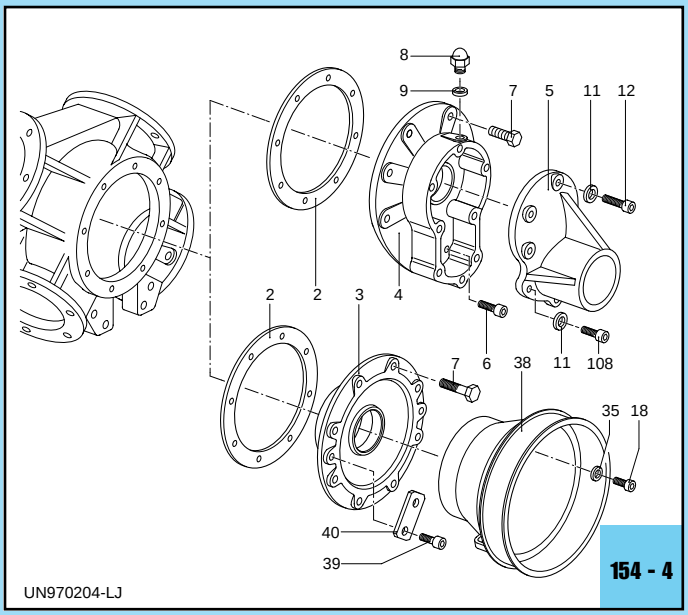
8
9
7 5 11 12
2 2 3 4
7 6 38 11 108
35 18
40
39
UN970204-LJ
154 - 4

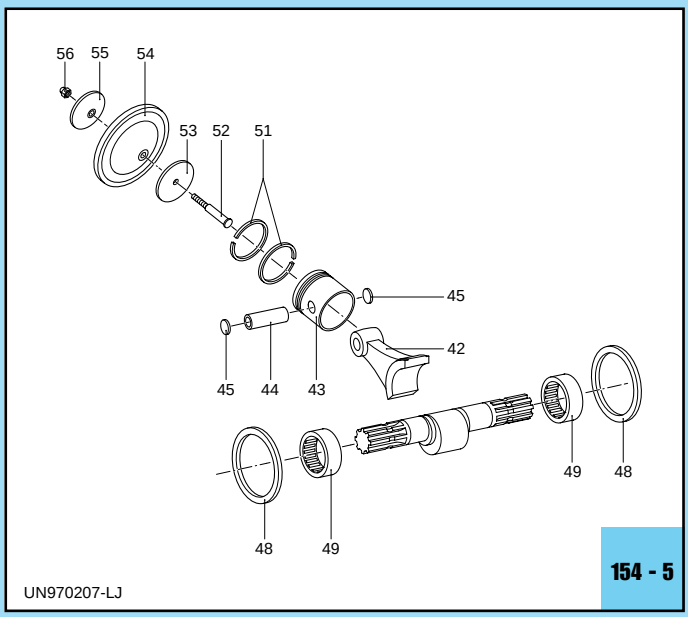
56 55 54
53 52 51
45
42
45 44 43
49 48
48 49
UN970207-LJ
154 - 5

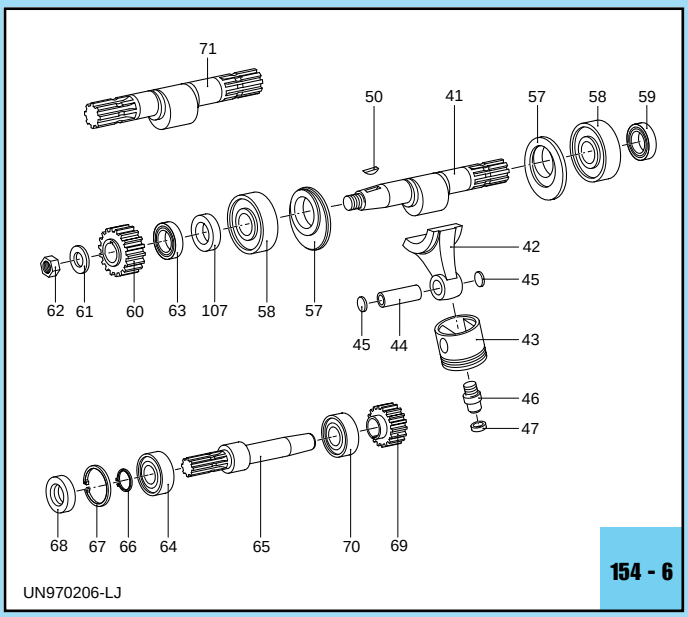
71
50 41 57 58 59
42
45
62 61 60 63 107 58 57
45 44
43
46
47
68 67 66 64 65 70 69
UN970206-LJ
154 - 6

AR 1900 C/C - AR 1900 C/CR

SPARE PARTS

Pos.	Cod.	Descrizione	Description	Q.ty	Note
1	250010	Corpo pompa	Pump body	1	
2	161140	Guarnizione supporto	Gasket	2	
3	160680	Supporto cuscinetto	Bearing holder	2	
4	160681	Scatola riduttore	Reduction gear box	1	
5	160970	Coperchio riduttore	Reduction gear cover	1	
6	160671	Vite TCEI M 10x25	Bolt	2	
7	160670	Vite TE M 10x25	Bolt	16	
8	161090	Tappo 1" G	Plug	1	
9	161091	Guarnizione sfiato	Gasket	1	
11	320620	Rosetta øi 10,5	Washer	8	
12	540310	Vite TCEI M 10x40	Bolt	5	
13	250150	Piede corpo pompa	Base	2	
14	540210	Vite TE M 12x25	Bolt	8	
15	250141	Rosetta øi 12,5	Washer	8	
16	260331	Testa valvola DX	Right head	2	
	260332	Testa valvola SX	Left head	2	
17	160030	Dado M 14x1,5	Nut	24	
	160040	Prigioniero	Stud	24	
	540431	Rosetta 14,5x3	Washer	24	
18	850250	Vite TCEI M 8x12	Bolt	4	
19	880530	Tappo 3/8" G	Plug	1	
24	260770	Guarnizione camicia	Gasket	4	
25	260250	Camicia	Sleeve	4	
26	160660	Vite TE M 8x35	Bolt	4	
27	250240	Serbatoio olio	Oil tank	1	
29	110310	Tappo olio	Oil plug	1	ex 10310
30	160650	Guarnizione	Gasket	2	
31	160890	Vite serbatoio olio	Bolt	1	
33	540600	Livello olio	Oil level	1	
35	390311	Rosetta øi 8,5	Washer	4	
36	259050	Valvola completa	Complete valve	8	
38	1500350	Protezione cardano	Cardan protection	2	ø 199 mm
	1500470	Protezione cardano	Cardan protection	2	ø 239 mm
39	820670	Vite TCEI M 10x16	Bolt	4	
40	250480	Piastrina	Plate	4	
41	160730	Albero eccentrico "C/R"	"C/R" shaft	1	
42	250330	Biella	Connecting rod	4	
43	260240	Pistone	Piston	4	
44	260701	Spinotto	Piston pin	4	
45	160691	Anellino spinotto	Pin ring	8	
46	160260	Bussola di richiamo	Bushing	4	
47	160270	Anellino	Ring	4	
48	160820	Anello biella	Con rod ring	2	
49	250660	Boccola a rullini	Roller bearing	2	
50	200510	Linguetta a disco	Key	1	
51	260230	Segmento	Piston ring	8	
52	160320	Perno di richiamo	Pin	4	
53	160280	Piastra di spinta	Thrust plate	4	
54	260290	Membrana	Diaphragm	4	Gomma
	260292	Membrana	Diaphragm	4	Viton
	260295	Membrana	Diaphragm	4	Desmopan
55	540510	Piattello rich. membr.	Plate	4	
56	160311	Dado H 8 H 10	Nut	4	
57	160790	Piastra distanziale	Distance plate	2	
58	160750	Cuscinetto	Bearing	2	

Pos.	Cod.	Descrizione	Description	Q.ty	Note
59	160740	Anello tenuta	Seal ring	1	
60	160981	Ingranaggio condotto	Driven gear	1	Z=22 R 0,63
	160982	Ingranaggio condotto	Driven gear	1	Z=20 R 0,80
61	160990	Rosetta øi 23	Washer	1	
62	161000	Dado M 22	Nut	1	
63	540331	Anello tenuta	Seal ring	1	
64	161080	Cuscinetto	Bearing	1	
65	161071	Distanziale	Spacer	1	
66	230370	Anello seeger	Circlip	1	
67	161050	Anello seeger	Circlip	1	
68	161021	Anello tenuta	Seal ring	1	
69	161011	Albero conduttore	Shaft	1	Z=14 R 0,63
	161012	Albero conduttore	Shaft	1	Z=16 R 0,80
70	540420	Cuscinetto	Bearing	1	
71	160731	Albero eccentrico "C/C"	"C/C" shaft	1	
72	250401	Condotto mandata	Manifold	1	
73	250351	Condotto aspirazione	Suction manifold	1	
74	280210	OR ø 55,56x3,53	O-Ring	16	
75	160141	Rub. 1/2"G (M)-(M) DX	Right valve	2	
	160142	Rub. 1/2"G (M)-(M) SX	Left valve	2	
76	250301	Morsetto valvola	Valve clamp	4	
77	160640	Pastiglia di rinforzo	Disc	8	
78	540100	Vite TE M 12x40	Bolt	4	
79	380240	Dado M 8	Nut	2	
80	550544	Manometro ø 63	Pressure gauge	1	0-120 bar
81	130170	Riduzione manometro	Pipe reducer	1	ex 30170
82	900210	Gomito 90° 3/8"G (M)-(F)	Elbow	2	
83	1609002	Valvola di sicurezza	Safety valve	1	(1434)
84	230270	Semisfera inferiore	Lower air chamber	1	
85	200010	Tappo camera aria	Air chamber plug	1	
86	180050	Semicamera aria inf.	Lower semi air chamber	1	
87	180051	Semicamera aria sup.	Higher semi air chamber	1	
88	250080	Semisfera superiore	Upper air chamber	1	
89	180020	Valvola di gonfiaggio	Air valve	1	
90	180030	Vite TCEI M 8x20	Bolt	12	
91	540530	Niples 1"1/4-1"3/4G (M)	Threaded adapter	1	
92	250310	OR ø 36,14x2,62	O-Ring	2	
93	540540	Girello 1"3/4 G	Ring nut	1	
94	540550	Curva ø 40	Elbow	1	
95	390290	OR ø 29x3	O-Ring	1	
97	320030	OR ø 31,5X4,5	O-Ring	1	
98	540651	Flangia valvola reg.	Reg.valve flange	1	
99	380250	Vite TE M 8x45	Bolt	2	
100	550350	OR ø 23,81x2,62	O-Ring	1	
101	680580	Controdado 3/4"G	Nut	1	
102	110131	Racc.1/2"G+tub. ø10	Fitting 1/2" G+hose ø10	4	ex 10131
103	550450	Girello 3/4" G	Ring nut	1	
104	550460	Curva ø 18	Elbow	1	
105	880831	OR ø 15,54x2,62	O-Ring	1	
106	881461	Manic. 3/8"-1/2"G (M)-(F)	Threaded adapter	1	
107	160740	Anello tenuta	Seal ring	1	Per / For C/C
	540331	Anello tenuta	Seal ring	1	Per / For C/CR
108	540300	Vite TCEI M 10x30	Bolt	3	
109	1534	Camera aria completa	Complete air chamber	1	
110	689060	Valvola reg. completa	Complete reg valve	1	

Pos.	Q.ty

Pos.	Q.ty

Pos.	Q.ty	Pos.	Q.ty

Pos.	Q.ty	Pos.	Q.ty	Pos.	Q.ty