RSS VERSION C 2800rpm ø 28 mm

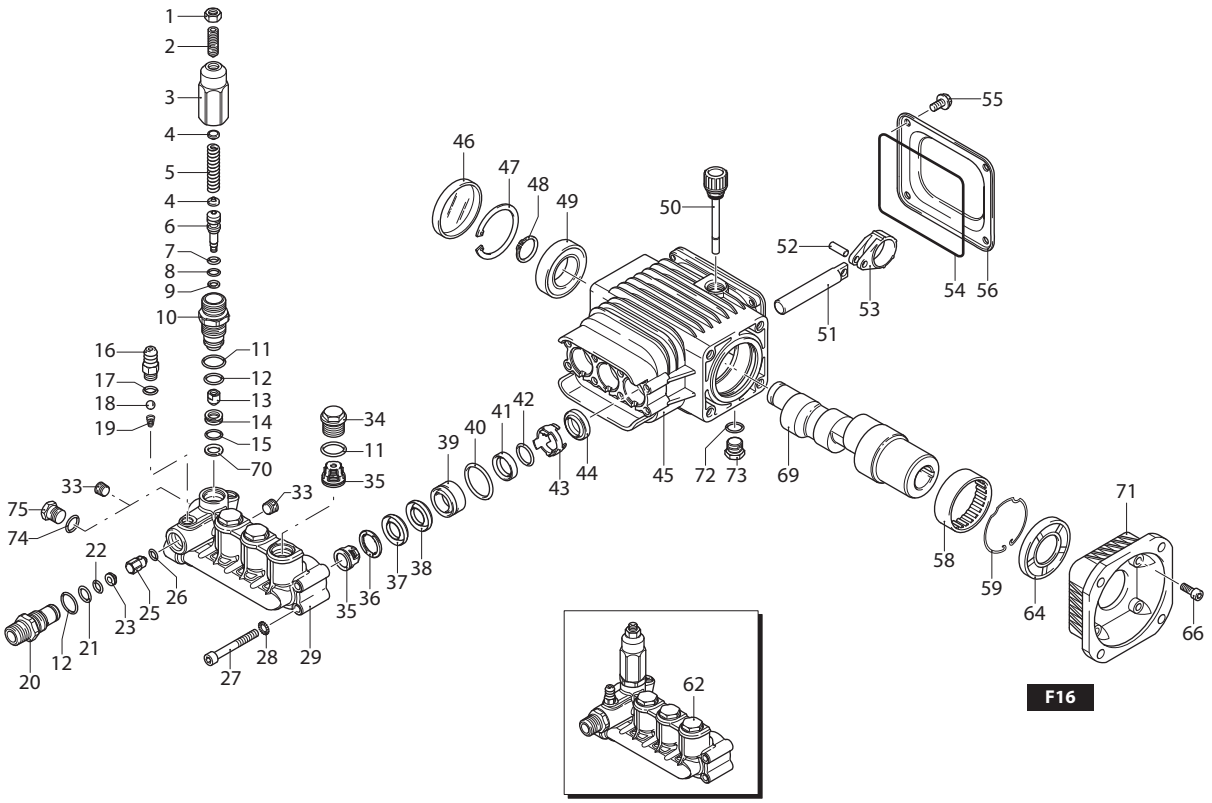

UN002833-DU

KIT RICAMBI / *PART KITS*

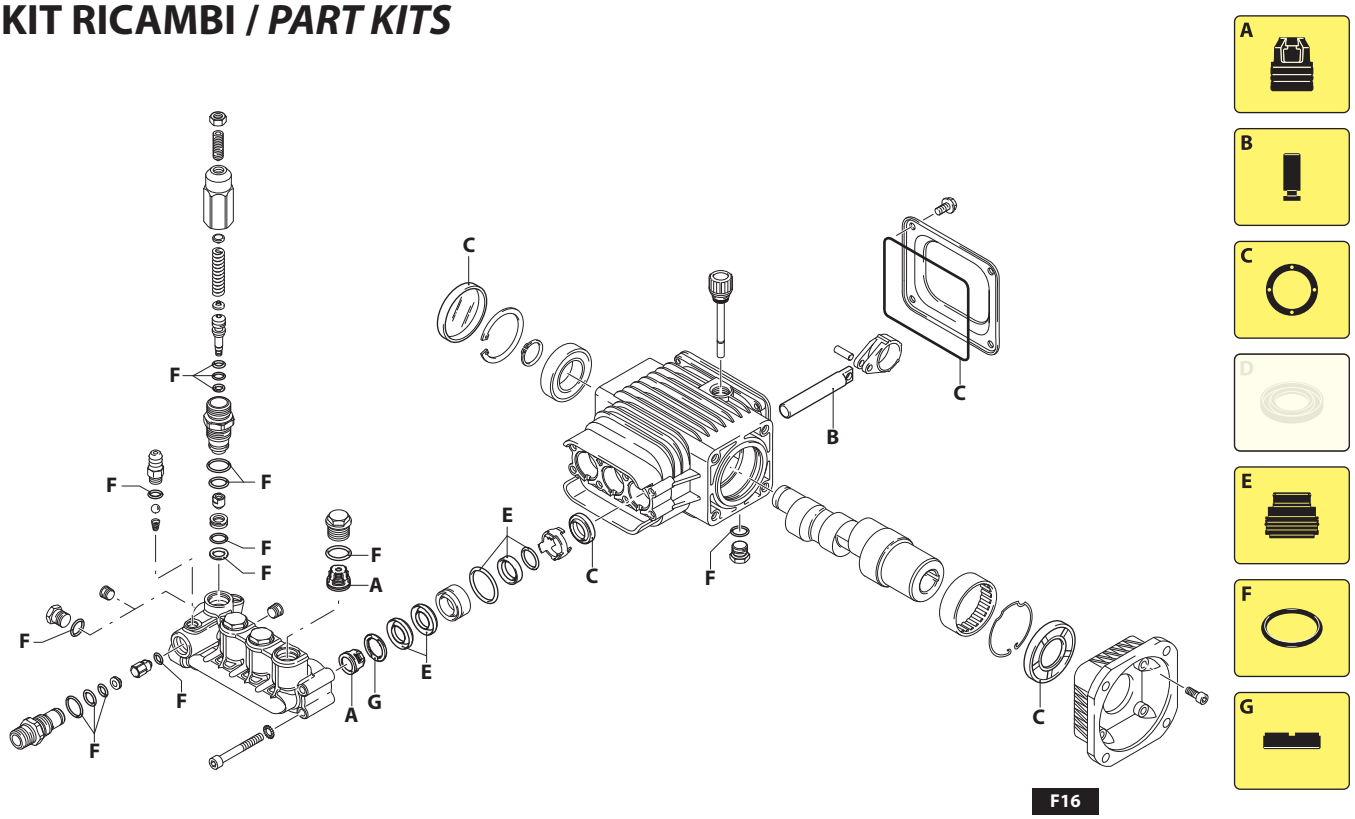

UN002834-DU

2768600

sp_00170_RSS_C

276 Series

RSS 2800 rpm C version + F16 ø 28 mm

11.14 11.18 13.17 15.15

Pos.	Cod. Part n°	Denominazione	Description	Q.tà Q.ty	Note Vedi / See
1	1060120	Dado M 6	Nut	1	
2	392840	Grano M 6X16	Grub screw	1	
3	2760480	Inserto manopola	Handle insert	1	
4	1980220	Piattello molla	Plate spring	2	
5	2760410	Molla	Spring	1	
6	2760400	Pistone valvola	Valve piston	1	
7	2260100	OR Ø 6,02x2,62	O-Ring	1	
8	660190	OR Ø 6,07x1,78	O-Ring	1	
9	2760210	Anello antiestrusione	Ring	1	
10	2760050	Guida pistone	Piston guide	1	C=35Nm
11	1200690	OR Ø 15,6x1,78	O-Ring	4	
12	394280	OR Ø 12,42x1,78	O-Ring	2	
13	2260070	Otturatore by pass	By-pass jet	1	C=2Nm
14	2760980	Sede	Seat	1	
15	770140	OR Ø 11,11x1,78	O-Ring	1	
16	1982520	Portagomma	Hose tail	1	C=4Nm
17	480480	OR Ø 4,48x1,78	O-Ring	1	
18	1250280	Sfera	Ball	1	
19	1560520	Molla	Spring	1	
20	2760230	Iniettore detergente	Detergent injector	1	C=40Nm
21	2760270	OR Ø 12x1	O-Ring	1	
22	1470210	OR Ø 9x1	O-Ring	1	
23	2760120	Inserto iniettore	Injector insert	1	
25	2760130	Otturatore	Jet	1	
26	2101770	OR Ø 4x2,5	O-Ring	1	
27	801080	Vite TCEI M 6x50	Screw	8	C=10,4Nm
28	1381550	Rondella	Washer	8	
29	2760330	Testa	Head	1	
33	2760260	Tappo 1/4" G conico	Plug	2	◐
34	2760180	Tappo valvola	Plug	3	C=50Nm
35	2769050	Valvola completa	Complete valve	6	
36	2760220	Anello appoggio	Support ring	3	
37	1342761	Guarnizione	Gasket	3	
38	1981580	Anello antiestrusione	Ring	3	
39	1981570	Guida pistone	Piston guide	3	
40	770260	OR Ø 23,52x1,78	O-Ring	3	
41	1260440	Guarnizione	Gasket	3	
42	640070	OR Ø 13,95x2,62	O-Ring	3	
43	2760310	Distanziale	Spacer	3	
44	1260460	Anello tenuta	Seal	3	

Pos.	Cod. Part n°	Denominazione	Description	Q.tà Q.ty	Note Vedi / See
45	2760780	Corpo pompa	Pump body	1	
46	1266740	Cappellotto chiusura	Cap	1	
47	1260790	Anello seeger Øi 52	Circlip	1	
48	1780550	Anello elastico	Snap ring	1	
49	1780490	Cuscinetto	Bearing	1	
50	880130	Tappo olio	Oil cap	1	
51	2760040	Pistone	Piston	3	
52	1780050	Spinotto	Piston pin	3	
53	1780040	Biella alluminio	Alluminium con rod	3	
54	2760281	Guarnizione	Gasket	1	
55	802190	Vite TE M 6x12	Screw	4	C=8Nm
56	2760110	Coperchio posteriore	Rear cover	1	
58	1321190	Cuscinetto	Bearing	1	
59	1321080	Anello elastico	Snap ring	1	
62	2769226	Prem. testa pompa	Pump head pre-ass.	1	
64	480671	Anello tenuta	Seal	1	(a)
66	180030	Vite TCEI M 8x20	Screw	4	
69	1780270	Albero eccentrico	Crank shaft	1	▲ Marcato 7
	1780260	Albero eccentrico	Crank shaft	1	■ Marcato 5
	1780280	Albero eccentrico	Crank shaft	1	● Marcato 8
70	2760640	Anello antiestrusione	Ring	1	
71	1380370	Flangia	Flange	1	F16
72	740290	OR Ø 14x1,78	O-Ring	1	
73	1980740	Tappo	Plug	1	
74	820510	OR Ø 10,82x1,78	O-Ring	1	
75	880581	Tappo	Plug	1	

KIT RICAMBI - *PART KITS*

A=KIT 2186 valvole *valves*		B=KIT 2187 pistoni *pistons*		C=KIT 2188 tenute olio *oil seals*		E=KIT 2189 tenute acqua *water seals*	
Pos.	Q.ty	Pos.	Q.ty	Pos.	Q.ty	Pos.	Q.ty
35	6	51	3	44	3	37	3
				46	1	38	3
				54	1	40	3
				64	1	41	3
						42	3

F=KIT 2190 OR *O-Rings*						G=KIT 2191 anelli appoggio *support rings*	
Pos.	Q.ty	Pos.	Q.ty	Pos.	Q.ty	Pos.	Q.ty
7	1	17	1	74	1	36	3
8	1	21	1				
9	1	22	1				
11	4	26	1				
12	2	70	1				
15	1	72	1				

SIMBOLOGIA - *SYMBOLS*

● Per / *For* RSS 11.14 RSS 11.18	▲ Per / *For* RSS 13.17	■ Per / *For* RSS 15.15

C Tolleranza coppia di serraggio 0÷10% / *Tightening torque tollerance 0÷10%*

◐ Avvitare con Loxeal 55-14 / *Screw with Loxeal 55-14*

(a) Montare anello tenuta con attrezzo cod. 1781000 / *Fit the seal with tool code nr. 1781000*

Olio - *Oil*			
Tipo / *Type*	Quantità / *Quantity*		
SAE 15W40	0,3 Kg		

(COMINT AR 18/11) (2947)